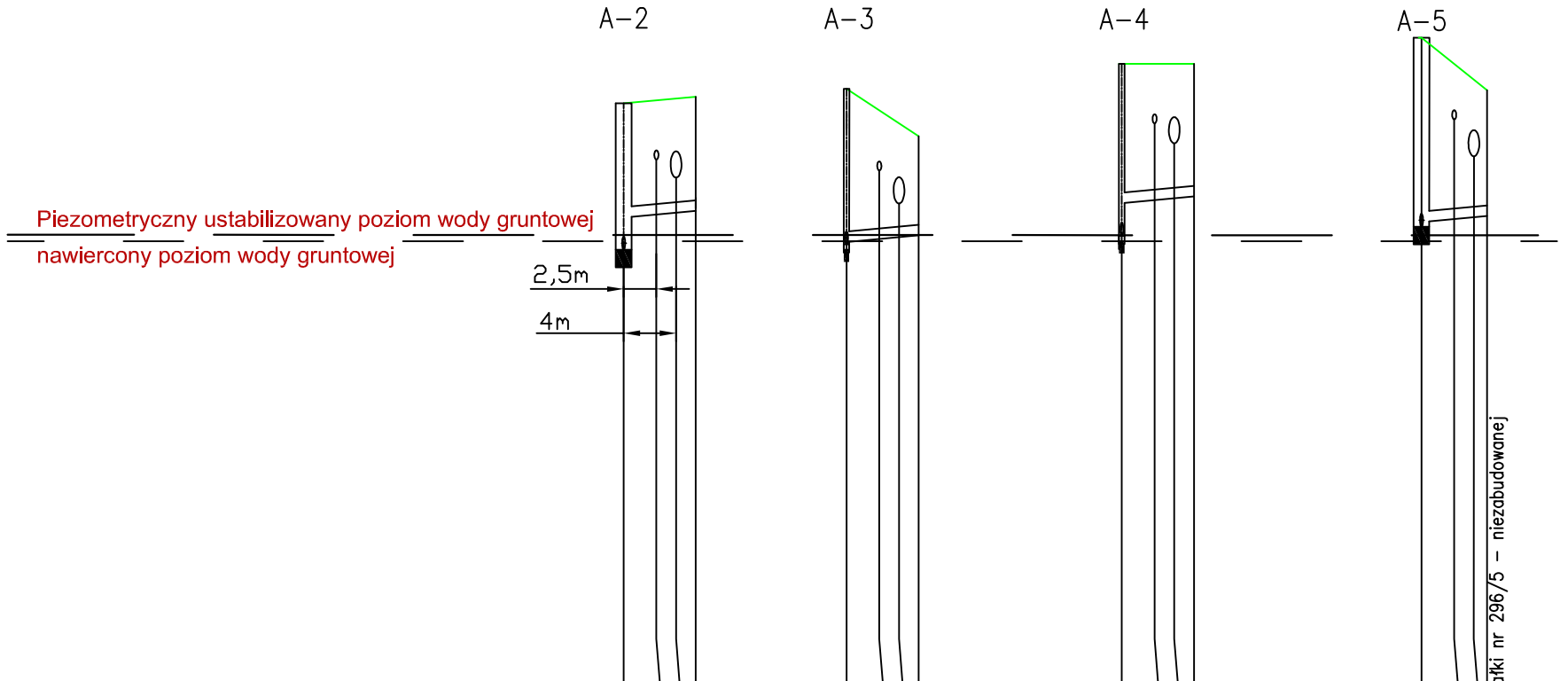

POZIOM PORÓWNAWCZY 85.00 m n.p.m.

	A–2			A–3			A–4			A–5		
RZĘDNA TERENU	99.20		99.30	99.42		98.70	99.81		99.80	100.20		99.40
RZĘDNA DNA KANAŁU	96.97	97.47 97.51 97.53	97.56	97.05	97.09 97.11 97.15	97.17	97.18	97.68 97.73 97.74	97.76	97.32	97.36 97.39 97.41	97.43
ZAGŁĘBIENIE DNA KANAŁU	2.23	1.73	1.74	2.37	2.33	1.52	3.02	2.13	2.02	2.88	2.84	1.97
SPADKI, DŁUGOŚCI		1,5% / 5,5m			1,5% / 5,5m			1,5% / 5,5m			1,5% / 5m	
ŚREDNICA, MATERIAŁ	PVC160x4,7 kl.S(SDR41;SN8);L=21,50m											
ODLEGŁOŚCI	0.00	5.50	5.50	0.00	5.50	5.50	0.00	5.50	5.50	0.00	5.00	5.00
OZNACZENIA	A–2	A–2a		A–3	A–3a		A–4	A–4a		A–5	A–5a	

F.H.-U. Tomasz Stawski ul. Homarowa 15 Bydgoszcz

Obiekt: BUDOWA SIECI KANALIZACJI SANITARNEJ I SIECI WODOCIĄGOWEJ W RADZIEJOWIE III ETAP

Treść rys.: PROFILE SIECI KANALIZACJI SANITARNEJ - ZADANIE A - PRZYŁĄCZA KANALIZACJI SANITARNEJ

Stadium: PROJEKT BUDOWLANY - WYKONAWCZY

Inwestor: GMINA MIASTO RADZIEJÓW woj. kujawsko pomorskie

Projektant wod-kan: inż. Krystyna Stawska	Nr uprawnień: NB-7210/229/78	Podpis, data:
Sprawdził wod-kan: inż. Jerzy Stawski	Nr uprawnień: KI-II-7342-57/97	Podpis, data:
Data: sierpień 2014r.	Skala 1:100/500	Numer rysunku: 2/II